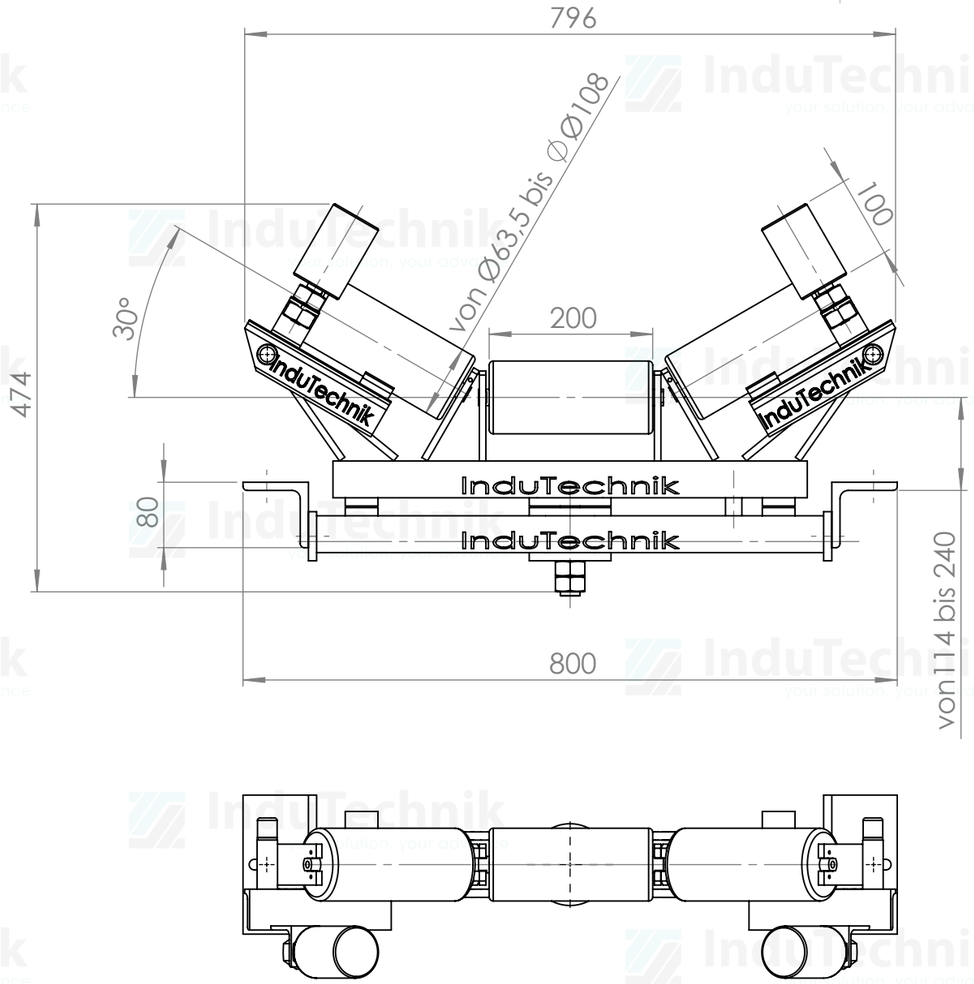

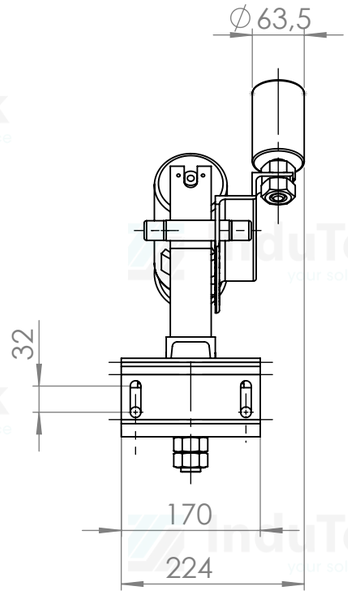

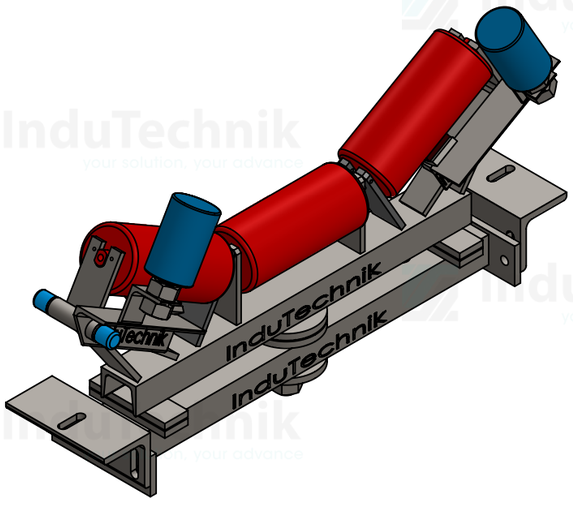

	Revision	SIGNATUR	DATUM
GEZEICHNET		L.V.	02.05.2017

InduTechnik
your solution, your advance

Lenkstation

ZEICHNUNGSNR. NS.0500.100

A3

GEWICHT: 30303.45

MASSSTAB:1:7.5

BLATT 1 VON 1